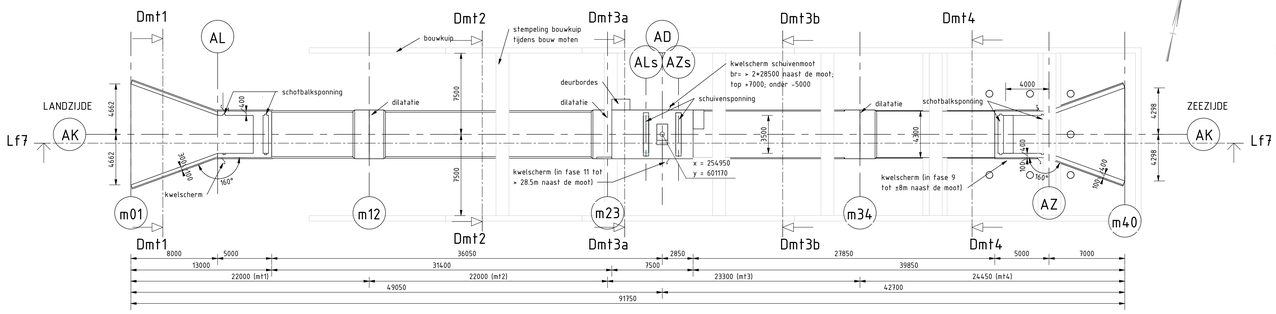

BOVENAANZICHT
schaal: 1 : 200

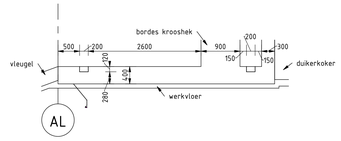

DETAIL SCHOTBALKSPONNINGEN
schaal: 1 : 50

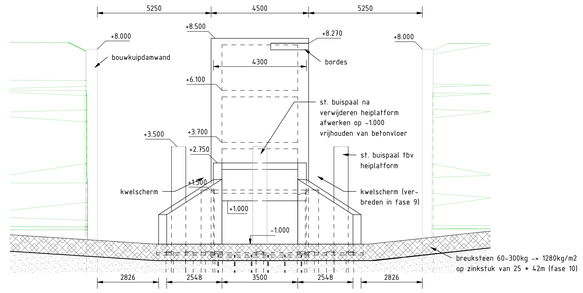

AANZICHT OOST (ZEEZIJDE)
schaal: 1 : 100

van bouwkuipdamwand is kops gedeelte niet weergegeven;
van heiplatform zijn alleen stalen buispalen weergegeven

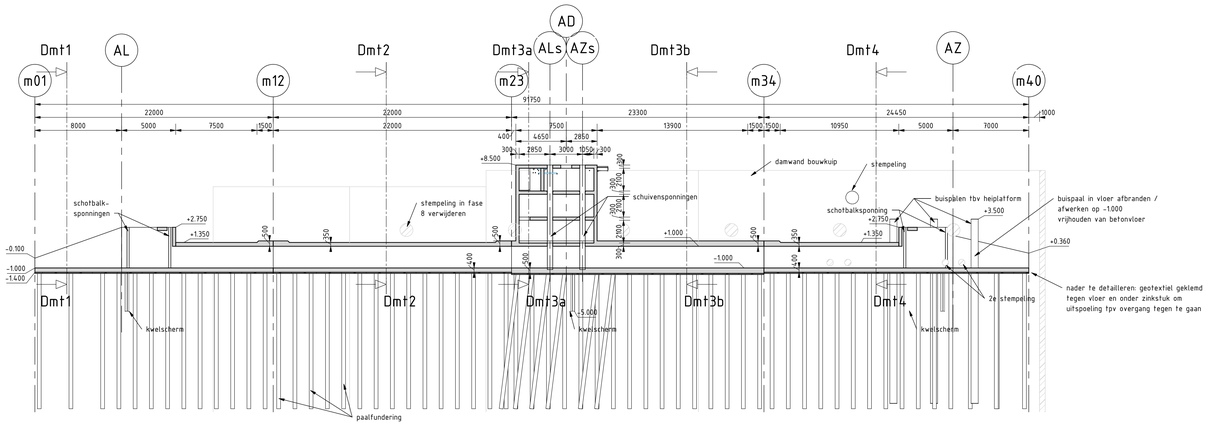

LENGTEDOORSNEDE Lf7
schaal: 1 : 200

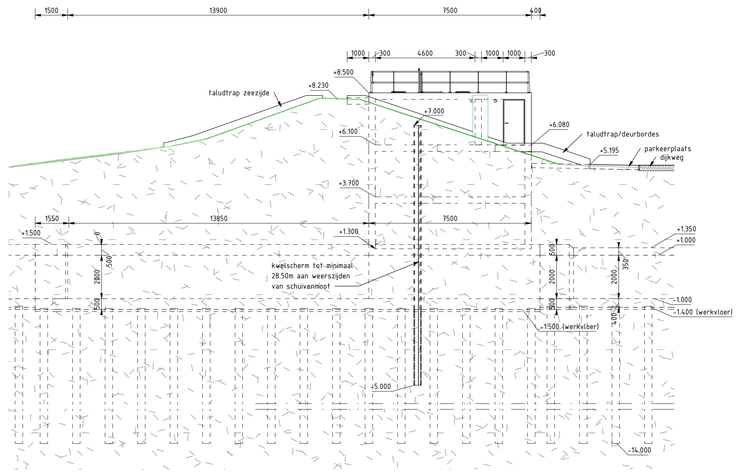

ZIJAANZICHT (Nrd) SCHUIVENMOOT (Mt3) FASE 11
schaal: 1 : 100

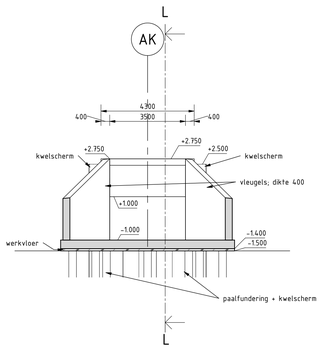

DWARSDOORSNEDE Dmt1
schaal: 1 : 100

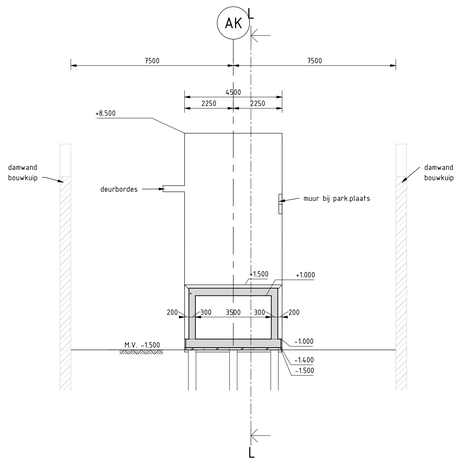

DWARSDOORSNEDE Dmt2
schaal: 1 : 100

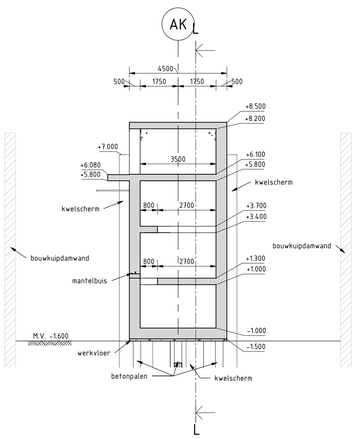

DWARSDOORSNEDE Dmt3a
schaal: 1 : 100

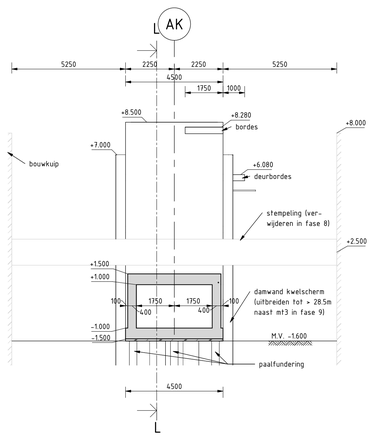

DWARSDOORSNEDE Dmt3b
schaal: 1 : 100

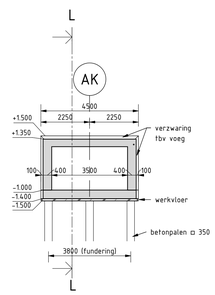

DWARSDOORSNEDE Dmt4
schaal: 1 : 100

Verklaring

- Gewapend beton
- Voorgespannen prefab beton
- Werkvloerbeton
- Prefab beton
- Voorgespannen beton
- Ongewapend beton
- Asfalt
- Staal
- Stortsteen
- Zand (bestaande situatie)
- Ontgraven grond
- Aanvullen grond (na ontgraving)
- Zand aanvulling
- Klei aanvulling

Alle maten in mm, tenzij anders vermeld
Metreringen, alignementen, coördinaten in m (nauwkeurigheid 3 decimalen)
Peilmaten in m t.o.v. N.A.P. (nauwkeurigheid 3 decimalen)
Hoeken aangegeven in graden (360°)
Coördinaten volgens RD-stelsel (RDNew, EPSG:28992)

Tenzij anders aangegeven is fase 7 weergegeven;
Grondwerk niet of summier weergegeven

nr	wijziging	getekend	datum
	Wijzigingen		

project: Dubbele dijk	getekend: K. Leinenga
onderdeel: Gefijdenduiker	gecontroleerd: J.W. v. Jaarsveld
tekeningomschrijving: Betonwerk duiker	formaat: A0 / schaal: As indicated
projectnummer: 100332	besteknummer: 2020-005
objectnummer:	documentsoort: DO-tekening
situering: Ommelanderzeedijk nabij Hoogwatum/Bierum	documentstatus: DEFINITIEF
opdrachtgever: Provincie Groningen, Sf. Jansstraat 4 9711 JN Groningen 050 - 316 4911	uitgevendatum: 04/04/2022
	blad in bladen: 4 v. 5
	tekeningnummer: DO-100332-004
	wijziging:

provincie groningen